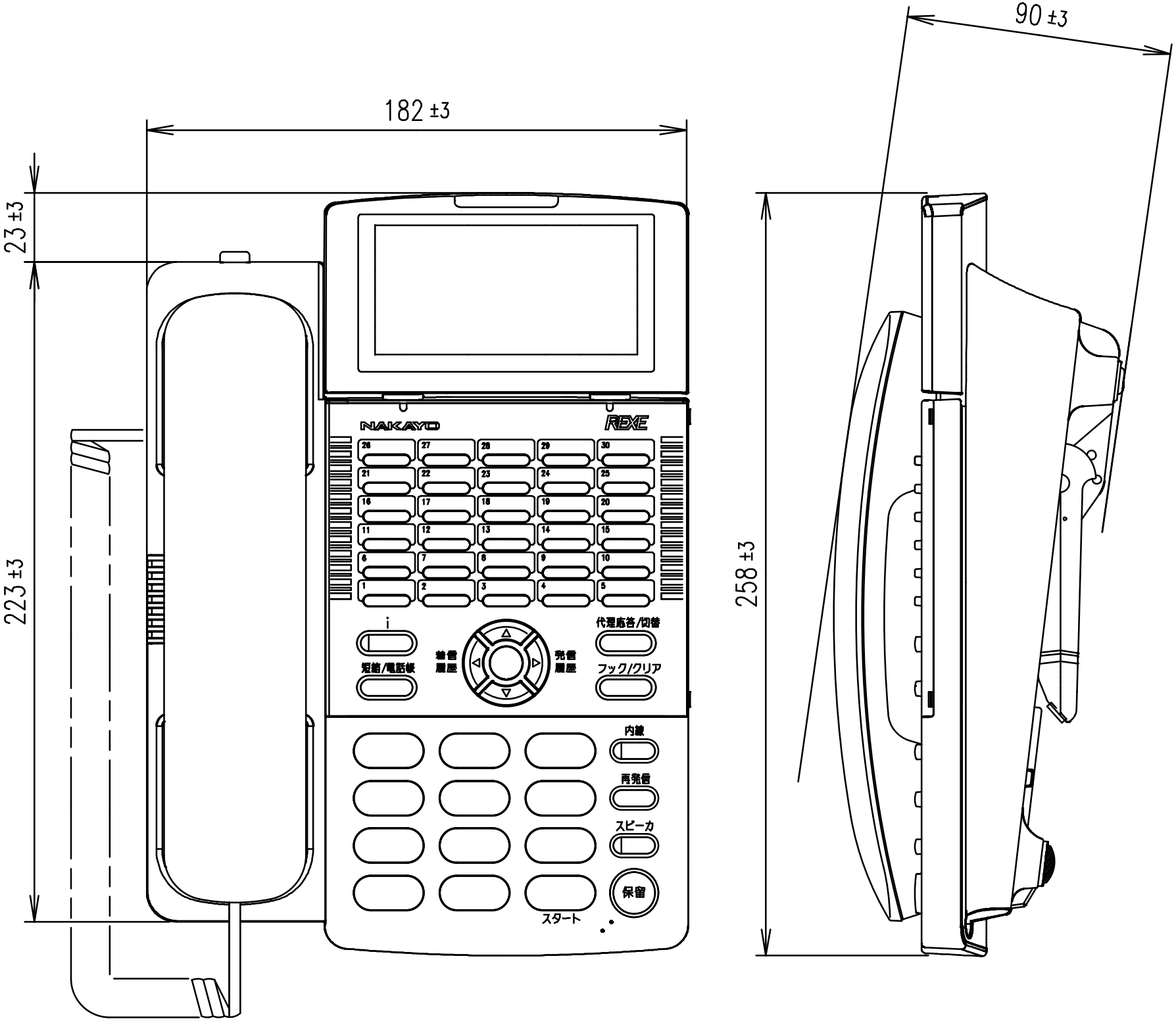
182 ±3
23 ±3
223 ±3
90 ±3
258 ±3
NAKAYO
REXE
26
27
28
29
30
21
22
23
24
25
16
17
18
19
20
11
12
13
14
15
6
7
8
9
10
1
2
3
4
5
i
短縮/電話帳
着信
履歴
発信
履歴
代理応答/切替
フック/クリア
内線
再発信
スピーカ
保留
スタート