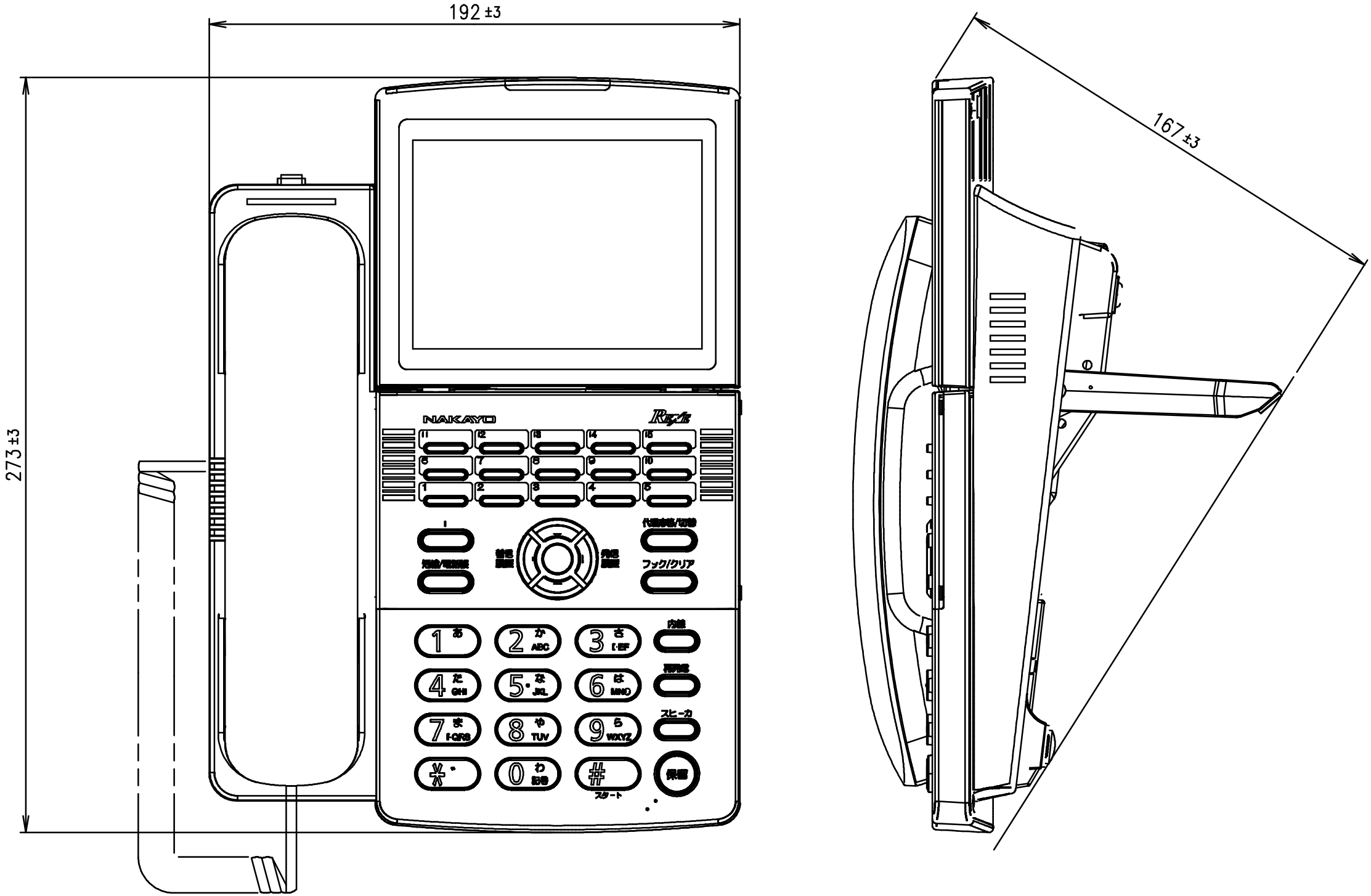
192 ±3
273 ±3
167 ±3
NAKAYO
Rafie
代理応答/切断
フック/クリア
内線
保留
スピーカ
スタート