RC-35358

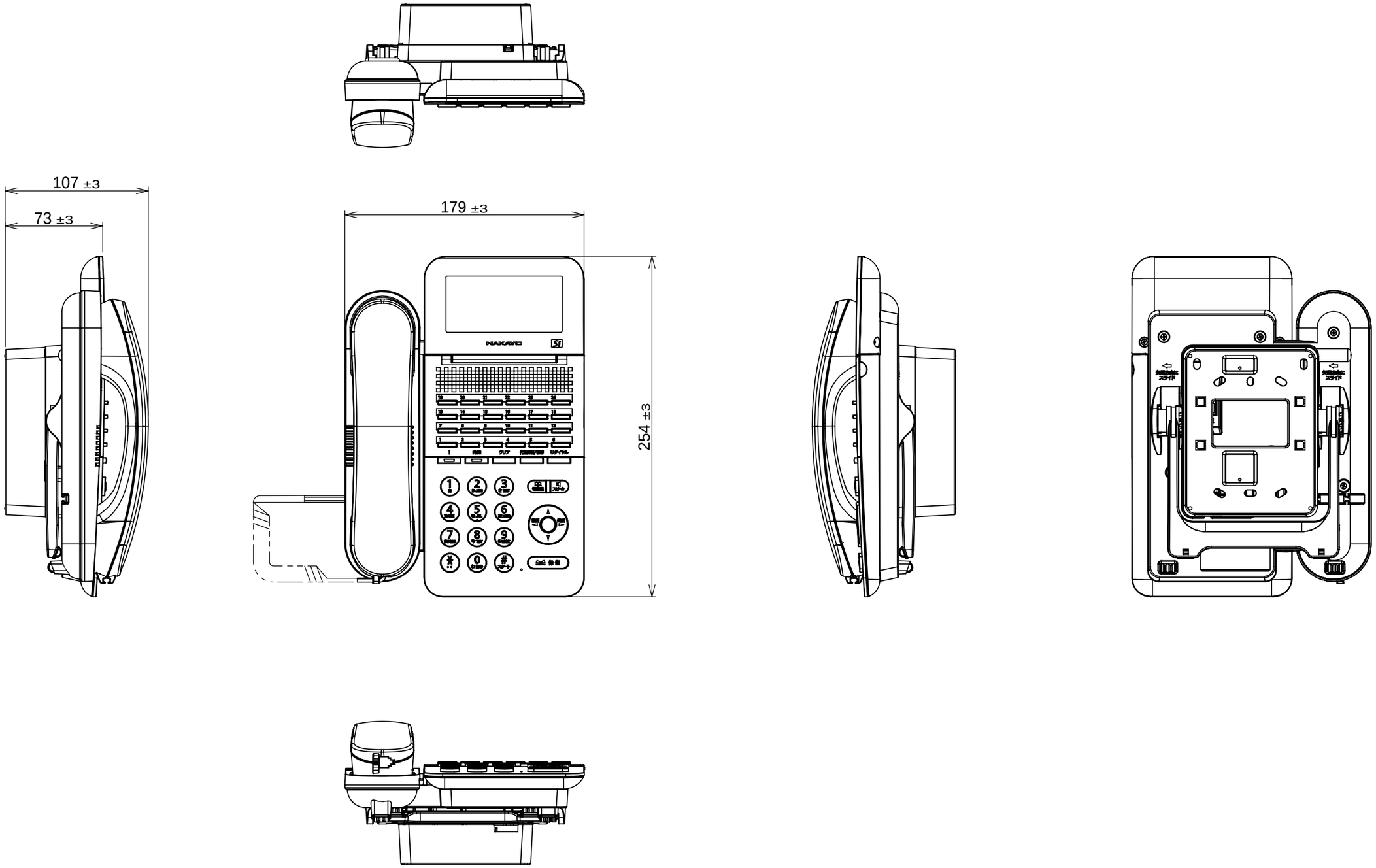

NYC-24Si-SD+ET-WMP-Si	
株式会社ナカヨ	RC-35358